DAEWOO

POWER PRODUCTS

DACS1400

Sierra circular

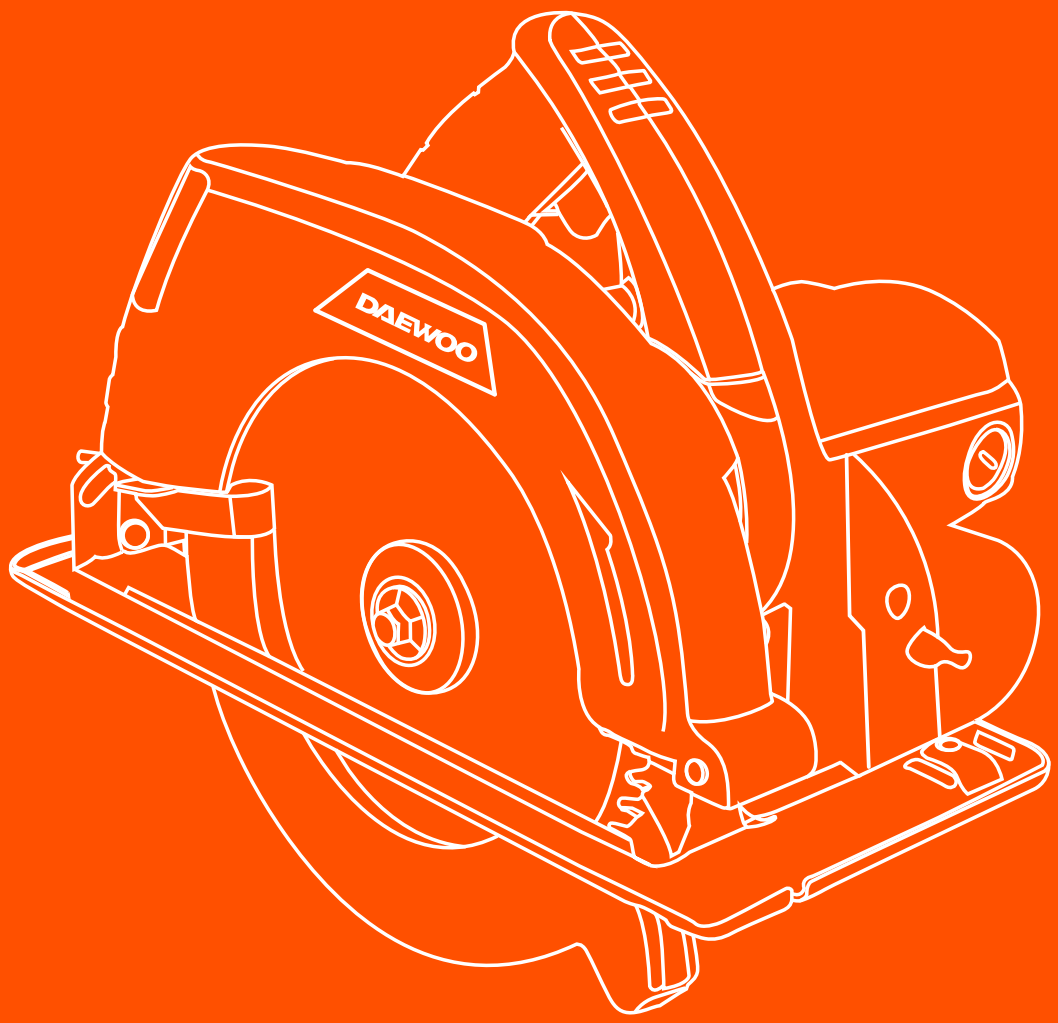

MANUAL DE USO

ÍNDICE

1. Introducción 2
2. Características técnicas 2
3. Descripción 2
4. Instrucciones de operación 3
5. Ajuste para cortes en ángulo 3
6. Guía de corte 3
7. Instrucciones de seguridad 4
8. Garantía..... 10

1. INTRODUCCIÓN

Para obtener el mejor rendimiento de esta máquina hemos redactado el presente manual, que le rogamos lea atentamente y tenga en cuenta cada vez que vaya a utilizarla.
El presente manual de uso – mantenimiento es parte integrante de su herramienta. Tiene que conservarse con esmero para poder consultarlo siempre que sea necesario. Si entrega la máquina a terceros, aconsejamos entregar también este manual.

2. CARACTERÍSTICAS TÉCNICAS

	DACS1400
Voltaje / frecuencia	* -220-50 Hz -127V-60 Hz
Potencia	1400 W
Velocidad sin carga	5500 rpm
Máx. profundidad de corte a 90°	62 mm
Máx. profundidad de corte a 45°	43 mm
Diámetro del eje	20 mm
Diámetro de disco	185 mm
Nivel de Emisión de Sonido (L_pA,L_pC_{peak} and L_wA)	L_pA 93 dB (A)
	L_wA 104 dB (A)
Incertidumbre Respectiva K (K_pA,K_pC_{peak} and K_wA)	K_pA 3 dB (A) K_wA 3 dB (A)
Valor de Vibración Total	a_h: 4.26 m/s ²
	K: 1.5 m/s ²

*Segun el pais que corresponda

3. DESCRIPCIÓN

01. Mango
02. Interruptor On / Off
03. Hoja
04. Perilla de ajuste de inclinación con indicador de ángulo
05. Fijación para guía lateral
06. Guía lateral
07. Fijación para guarda de la hoja
08. Guarda de la hoja
09. Cubierta de la hoja
10. Pestillo de cerradura

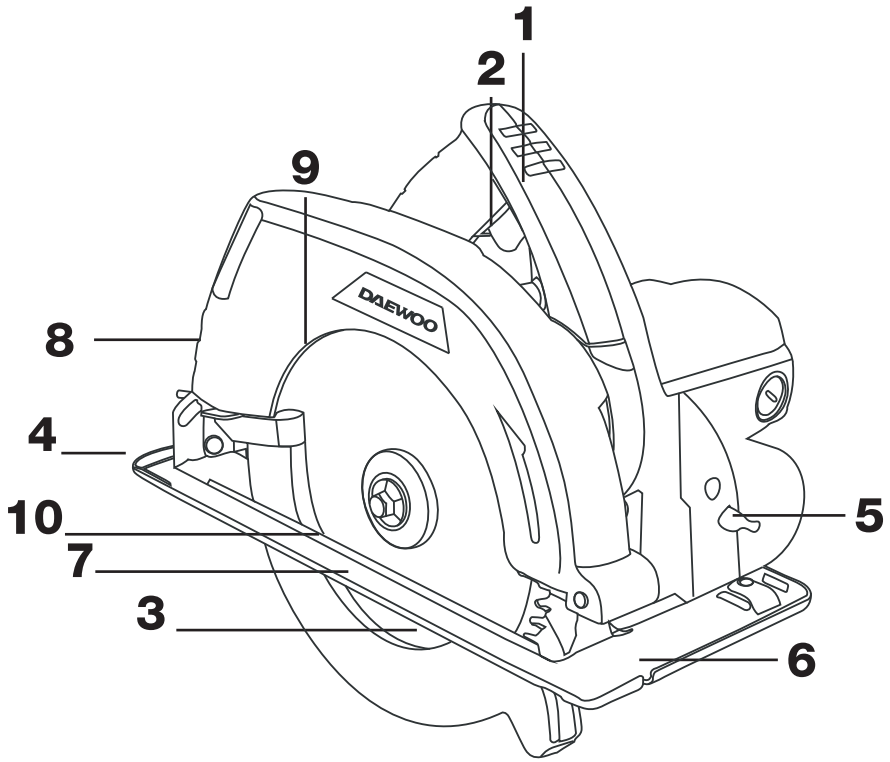

4. INSTRUCCIONES DE OPERACIÓN

Corte
- Siempre asegure el objeto a cortar con una morsa o tornillo de banco. Nunca use su mano para mantenerlo fijo.
- Ajuste la profundidad de corte aflojando el Ajuste de Profundidad (3). Ajuste la altura del plato base en relación a la hoja y vuelva a ajustar el Ajuste de Profundidad.
- Si es necesario, ajuste el ángulo de bisel aflojando el Ajusto de Inclinación (5) e inclinando la hoja hasta el ángulo requerido (0-45°) como se puede ver en el indicador de ángulo. Luego vuelva a apretar el Ajuste de Inclinación.
- Fije la guía lateral (7) en su soporte (6) y ajuste. Si necesita cortar un objeto más allá del eje, fuera del alcance de la guía lateral, incorpórela una regla mediante una abrazadera.
- Chequee que la hoja esté instalada correctamente y que todas las perillas y tornillos están ajustados antes de comenzar a operar.
- Apriete el Switch de Seguridad (1) y el Switch de Encendido (2) en la manija. Permítale a la sierra alcanzar toda su velocidad antes de comenzar a cortar.
- Ubique el motor de la sierra en una parte del artículo que no será cortado.
- Tome la sierra del mango y corte de forma recta hacia adelante. No la fuerce hacia los costados.
- ¡Atención! Apague la sierra inmediatamente si la hoja se atasca. Cuando una hoja se obstruye, la sierra puede moverse violentamente hacia donde está el usuario.
- Nunca levante la sierra hasta que la hoja se haya detenido completamente y nunca la apoye a menos que el Protector de Sierra (10) esté totalmente cerrado.

Cambio De Hoja
1. Presione el botón del bloqueo de eje.
2. Afloje el tornillo con la llave hexagonal en sentido de las agujas del reloj.
3. Remueva la arandela, levante el puente y saque la hoja.
4. Reemplace la hoja, luego re-instale siguiendo las instrucciones previas.

5. AJUSTE PARA CORTES EN ÁNGULO

Antes de realizar cualquier ajuste, desconecte el enchufe de la fuente de energía. La base de apoyo puede ser ajustada hasta un ángulo de 45° ajustando el tornillo de ajuste de nivel al frente de la sierra. Ajuste la base al ángulo deseado y apriete el tornillo de ajuste. Por el incremento del contacto de la superficie de la hoja en el trabajo y la pérdida de estabilidad de la base pueden surgir vibraciones en la hoja. Mantenga la sierra estable y la base de apoyo firmemente en la pieza de trabajo.

6. GUÍA DE CORTE

El lado derecho de la base de apoyo es la guía para cortes derechos a 90°. El lado izquierdo es para cortes en ángulo de 45°. El marcado de la guía de corte traza una línea aproximada de corte con los diferentes tipos de hoja y el espesor de la línea de corte. Siempre realice cortes de prueba en tablas sobrantes para obtener el corte de línea exacto. Para minimizar el corte astillado, corte con el filo hacia abajo.
Limpieza Y Mantenimiento
- Para limpiar la sierra, frote las partes exteriores con un paño mojado.
- Cada cierto tiempo lubrique las partes móviles con aceite.

7. INSTRUCCIONES DE SEGURIDAD

- Corrobore que los orificios de ventilación no estén bloqueados.
- Siempre sostenga la sierra con ambas manos durante el uso y nunca la utilice sobre una escalera. Siempre que corte objetos en altura manténgase parado sobre una plataforma de trabajo.
- Nunca detenga la sierra aplicándole fuerza a la cuchilla o al costado de la hoja.
- Nunca utilice hojas de acero de alta velocidad.
- Nunca utilice discos abrasivos o de corte. Siempre utilice la sierra correcta para el trabajo designado.
- Nunca utilice hojas que están dobladas o a las que les faltan dientes.
- No utilice hojas de un tamaño diferente para que el que diseñado el equipo.
- Corrobore que la orientación de la sierra coincide con la rotación del motor. Los clientes deben apuntar hacia arriba al mirar la herramienta desde frente.
- Siempre utilice guantes de protección y nunca coloque su mano bajo la sierra ni intente retirar material del área de trabajo cuando la sierra está girando.
- Nunca deje el Protector de la sierra (10) en su posición de abierto, excepto cuando cambie la hoja. Corrobore que el mecanismo de cierre funciona bien antes de utilizar el equipo. No use la sierra circular si este no es el caso.
- Siempre utilice la cuchilla separadora, excepto cuando la hoja es elevada sobre el centro del elemento a cortar.
- Siempre mantenga limpio el eje y las bridas para ajustar las hojas de sierra.
- Corrobore que no hay clavos, tornillos ni ningún otro elemento dentro del objeto a cortar porque podrían dañar la hoja

El enchufe de conexión, debe ser conectado solamente a un enchufe hembra de las mismas características del enchufe macho.

ADVERTENCIAS GENERALES DE SEGURIDAD PARA HERRAMIENTAS ELÉCTRICAS

¡ATENCIÓN! Lea todas las advertencias de seguridad y todas las instrucciones. La insuficiencia para seguir las advertencias e instrucciones puede resultar en un choque eléctrico, fuego y/o serio daño.
Guarde todas las advertencias e instrucciones para referencias futuras.
El término “herramienta eléctrica” en las advertencias se refiere a una herramienta eléctrica que opera conectada a la red de suministro (con cordón) o una herramienta eléctrica que funciona a baterías (sin cordón).

1) Seguridad del área de funcionamiento
a) Mantenga el área de funcionamiento limpia y bien iluminada. Áreas desordenadas u oscuras, invitan a accidentes.

b) No opere herramientas eléctricas en atmósferas explosivas, tales como en la presencia de líquidos inflamables, gases o polvo. Las herramientas eléctricas crean chispas que pueden encender el polvo o humos.

c) Mantenga a los niños y transeúntes alejado mientras se opera una herramienta eléctrica. Las distracciones pueden causar que tú pierdas el control.

2) Seguridad eléctrica
a) Los enchufes de las herramientas eléctricas deben emparejar la salida. Nunca modifique el enchufe en cualquier modo. No use cualquier adaptador de enchufes con herramientas eléctricas con conexión a tierra. Los enchufes no modificados y salidas emparejadas reducirán el riesgo de choque eléctrico.
b) Evite el contacto del cuerpo con superficies conectadas o puestas a tierra, tales como cañerías radiadores, fogones y refrigeradores. Hay un riesgo de incremento de choque eléctrico si su cuerpo es conectado

o puesto a tierra.

c) No exponga herramientas eléctricas a la lluvia o a condiciones en que se moje. Al entrar agua a una herramienta eléctrica, incrementará el riesgo de choque eléctrico.

d) No maltrate el cordón. Nunca use el cordón para llevar, poner o desenchufar la herramienta eléctrica. Mantenga el cordón lejos del calor, aceite, bordes afilados o partes móviles. Los cordones dañados o enredados, incrementan el riesgo de choque eléctrico.

e) Cuando opere una herramienta eléctrica al aire libre, use una extensión (del cordón) adecuada para el uso al aire libre. El uso de un cordón adecuado para uso al aire libre, reduce el riesgo de choque eléctrico.

f) Si opera una herramienta eléctrica en una ubicación húmeda inevitable, use un dispositivo de corriente residual (RCD) de suministro protegido. El uso de un RCD reduce el riesgo de choque eléctrico.

3) Seguridad personal

a) Permanezca alerta, mire lo que esté haciendo y use el sentido común cuando opere una herramienta eléctrica. No use una herramienta eléctrica mientras esté cansado o bajo la influencia de drogas, alcohol o medicamentos. Un momento de falta de atención, mientras se operen herramientas eléctricas, puede resultar en serios daños personales.

b) Use equipo protector personal. Siempre use protección para los ojos. Equipamiento protector tal como máscara para el polvo, zapatos de seguridad antideslizantes, sombrero de material duro, o protector de oídos usado para condiciones apropiadas, reducirán daños personales.

c) Prevenga la puesta en marcha intencional. Asegúrese que el interruptor esté en la posición apagado antes de conectar la fuente de potencia y/o las baterías, tome o lleve la herramienta. Llevar las herramientas de potencia con su dedo sobre el interruptor o herramientas de potencia de energización que tiene el interruptor encima, invita a accidentes.

d) Remueva cualquier llave de ajuste o llave inglesa, antes de encender la herramienta eléctrica. Una llave inglesa o una llave que se deje atada a una parte que, rota de la herramienta eléctrica, puede resultar en un daño personal.

e) No se extralimite. Mantenga el pie y el equilibrio apropiado en todo momento. Esto permite un mejor control de las herramientas de potencia en situaciones inesperadas.

f) Vista apropiadamente. No use ropa holgada o joyas. Mantenga su cabello, ropa y guantes alejados de partes móviles. Ropa holgada, joyas o el cabello largo, pude ser alcanzado por partes en movimiento.

g) Si son proporcionados dispositivos para la conexión de extracción de polvo y facilidades de recolección, asegúrese que estos sean conectados y usados apropiadamente. El uso de recolectores de polvo puede reducir peligros relacionados con el polvo.

4) Uso y cuidado de herramientas eléctricas

a) No fuerce la herramienta eléctrica. Use la herramienta eléctrica correcta para su aplicación. La correcta herramienta eléctrica hará mejor el trabajo y más seguro, a la tasa para la cual fue diseñada.

b) No use la herramienta eléctrica si el interruptor no enciende ni apaga. Cualquier herramienta eléctrica que no puede ser controlada con el interruptor, es peligrosa y debe ser reparada.

c) Desconecte el enchufe desde la fuente de potencia y/o las baterías de la herramienta eléctrica antes de hacer cualquier ajuste, cambio de accesorios, o almacenar herramientas eléctricas. Tales medidas de seguridad preventivas, reducen el riesgo de encender la herramienta eléctrica accidentalmente.
d) Almacene herramientas eléctricas que no están siendo usadas, fuera del alcance de los niños y no permita que personas que no estén familiarizadas con la herramienta eléctrica o estas instrucciones, operar la herramienta eléctrica. Las herramientas eléctricas son peligrosas en las manos de usuarios no entrenados.

e) Mantención. Verifique desalineamiento o atascamiento de partes móviles, quiebre de partes y cualquier otra condición que pueda afectar la operación de las herramientas eléctricas. Si hay daño, la herramienta eléctrica debe ser reparada antes de ser usada. Muchos accidentes son causados por herramientas eléctricas que no son bien mantenidas.

f) Mantenga las herramientas de corte afiladas y limpias. Las herramientas de corte mantenidas adecuadamente con sus bordes de corte afilados, son menos probables de atar y son más fáciles de controlar.

g) Use la herramienta eléctrica, accesorios y puntas de la herramienta, etc. De acuerdo con estas instrucciones, tomando en cuenta las condiciones de funcionamiento y el trabajo a ser realizado. El uso de la herramienta eléctrica para operaciones distintas de esas para las cuales fue prevista, podría resultar en una situación peligrosa.

5) Servicio

a) Haga revisar su herramienta eléctrica por un servicio de reparación cualificado usando solamente piezas de recambio idénticas. Esto asegurará que se mantenga la seguridad de la herramienta eléctrica.

Instrucciones de seguridad para todas las sierras

Procedimientos de corte

a) PELIGRO: Mantenga las manos lejos del área de corte y de la hoja de sierra. Mantenga su otra mano sobre la empuñadura auxiliar, o sobre la carcasa motor. Si ambas manos están sosteniendo la sierra, no pueden ser cortadas por la hoja de sierra.

NOTA Para las sierras circulares con hojas de diámetro 140 mm o inferiores, puede omitirse la frase “Mantenga su otra mano sobre la empuñadura auxiliar, o sobre la carcasa motor”.

b) No coja la pieza de trabajo por debajo. La protección no puede protegerle de la hoja de sierra por debajo de la pieza de trabajo.

c) Ajuste la profundidad de corte al espesor de la pieza de trabajo. Por debajo de la pieza de trabajo debería verse menos de un diente completo del dentado de la hoja de sierra.

d) No mantenga nunca la pieza a cortar en sus manos o entre sus piernas. Asegure la pieza de trabajo a una plataforma estable. Es importante soportar el trabajo adecuadamente para minimizar la exposición del cuerpo, el atasco de la hoja de sierra o la pérdida de control.

e) Sostenga la herramienta eléctrica únicamente por las superficies de agarre aisladas cuando efectúe una operación donde la herramienta de corte pueda hacer contacto con cables escondidos o con su propio cable. El contacto con un conductor “activo” hará que las partes metálicas expuestas de la herramienta sean también “activas” y podría producir un choque eléctrico al usuario.

f) Cuando sierre a lo largo use siempre una regla de apoyo o una guía paralela. Esto mejora la precisión

del corte y reduce la probabilidad de atasco de la hoja de sierra.
g) Use siempre hojas de sierra correctas en cuanto a medida y perfil (diámetro y círculo) de agujero de husillo. Las hojas de sierra que no se ajustan a la zona de montaje de la sierra girarán excéntricamente causando pérdida de control.

h) No use nunca arandelas o pernos de hojas de sierra dañados o incorrectos. Las arandelas y el perno de la hoja de sierra han sido diseñados especialmente para su sierra, para un rendimiento óptimo y seguridad de funcionamiento.

Instrucciones de seguridad adicionales para todas las sierras

Causas del retroceso y precauciones correspondientes

– el retroceso es una reacción repentina a una hoja de sierra pellizcada, encajonada o desalineada, que provoca que una sierra incontrolada se levante y se salga de la pieza de trabajo hacia el operador;

– cuando la hoja de sierra es pellizcada o encajonada firmemente por el corte que se está cerrando, la hoja de sierra se bloquea y la reacción del motor lleva rápidamente la máquina atrás hacia el operador;

– si la hoja de sierra está torcida o desalineada en el corte, los dientes del borde trasero de la hoja de sierra pueden empujar en la superficie superior de la madera causando el levantamiento de la hoja de sierra fuera del corte de la madera y el salto atrás hacia el operador.

El retroceso es el resultado de un mal uso de la sierra y de procedimientos o condiciones de funcionamiento incorrectos y puede evitarse tomando las precauciones apropiadas como se dan a continuación.

a) Mantenga un agarre firme con ambas manos sobre la sierra y posicione sus brazos para resistir las fuerzas de retroceso. Posicione su cuerpo a cada lado de la hoja de sierra, pero no en línea con la hoja de sierra. El retroceso podría causar un salto hacia atrás de la sierra, pero el operador puede controlar las fuerzas de retroceso si toma las precauciones apropiadas.

NOTA Para las sierras circulares con hojas de sierra de diámetro 140 mm o menor, puede omitirse la expresión “con ambas manos”.

b) Cuando la hoja de sierra se atasca, o cuando se interrumpe un corte por cualquier motivo, suelte el interruptor y mantenga la sierra sin moverla en el material hasta que la hoja de sierra esté completamente parada. No intente nunca retirar la sierra de la pieza de trabajo o tirar de la sierra hacia atrás mientras la hoja de sierra esté en movimiento o puede ocurrir el retroceso. Investigue y tome acciones correctoras para eliminar la causa del atasco de la hoja de sierra.

c) Cuando reinicie una sierra en la pieza de trabajo, centre la hoja de sierra en el corte y compruebe que los dientes no estén enganchados dentro del material. Si la hoja de sierra está atascada, puede ir hacia arriba o retroceder desde la pieza de trabajo en cuanto la sierra se reinicie.

d) Tenga bien soportados los tableros de gran dimensión para minimizar el riesgo de pellizco y retroceso de la hoja de sierra. Los tableros de gran dimensión tienden a combarse bajo su propio peso. Los soportes deben colocarse bajo el tablero en ambos lados, cerca de la línea de corte y cerca del borde del tablero.

e) No use hojas de sierra desafiladas o dañadas. Las hojas de sierra no afiladas o mal colocadas producen un corte estrecho causando una fricción excesiva, atasco y retroceso de la hoja de sierra.

g) Extreme la precaución cuando haga un “corte por inmersión” dentro de paredes existentes u otras áreas ciegas. La hoja de sierra saliente puede cortar objetos que pueden causar retroceso.

protección inferior en su posición abierta. Si la sierra se cae accidentalmente, la protección inferior puede doblarse. Levante la protección inferior con la empuñadura retráctil y asegúrese de que se mueve libremente y no toca la hoja de sierra ni ninguna otra parte, para cualquier ángulo y profundidad de corte.

NOTA Puede usarse una expresión alternativa para “empuñadura retráctil”.

b) Compruebe el funcionamiento del resorte de la protección inferior. Si la protección y el resorte no funcionan correctamente, deben arreglarse antes de su uso. La protección inferior puede funcionar lentamente debido a partes dañadas, depósitos pegajosos o una incrustación de residuos.

c) La protección inferior debería abrirse manualmente solamente para cortes especiales tales como “cortes por inmersión” y “cortes combinados”. Levante la protección inferior por la empuñadura retráctil y la protección inferior debe liberarse tan pronto como la hoja de sierra entra en el material. Para todos los demás tipos de corte, la protección inferior debería funcionar automáticamente.

NOTA Puede usarse una expresión alternativa para “empuñadura retráctil”.

d) Observe siempre que la protección inferior cubre la hoja de sierra antes de depositar la sierra sobre el banco o el suelo. Una hoja de sierra no protegida y que se desliza ocasionará que la sierra retroceda, cortando todo lo que esté en su camino. Sea consciente del tiempo que tarda la hoja de sierra en pararse después de soltar el interruptor.

Instrucciones de seguridad para las sierras mostradas en la figura 104

Funcionamiento de la protección

a) Compruebe que la protección cierra correctamente antes de cada utilización. No haga funcionar la sierra si la protección no se mueve libremente y encierra a la hoja de sierra instantáneamente. No amordace o ate la protección de forma que la hoja de sierra quede expuesta. Si la sierra se cae accidentalmente, la protección puede doblarse. Asegúrese de que la protección se mueve libremente y no toca la hoja de sierra ni ninguna otra parte, para cualquier ángulo y profundidad de corte.

b) Compruebe el funcionamiento y estado del resorte de retorno de la protección. Si la protección y el resorte no funcionan correctamente, deben arreglarse antes de su uso. La protección puede funcionar lentamente debido a partes dañadas, depósitos pegajosos o una incrustación de residuos.
c) Asegúrese de que la base de la sierra no se mueve mientras efectúa el “corte por inmersión” cuando el ángulo de inclinación de la hoja de sierra no está a 90º. El movimiento de lado de la hoja de sierra causará atasco y probable retroceso.

d) Observe siempre que la protección cubre la hoja de sierra antes de depositar la sierra sobre el banco o el suelo. Una hoja de sierra no protegida y que se desliza ocasionará que la sierra retroceda, cortando todo lo que esté en su camino. Sea consciente del tiempo que tarda la hoja de sierra en pararse después de soltar el interruptor.

Instrucciones de seguridad complementarias para todas las sierras con quilla

Funcionamiento de la quilla

por inmersión. La quilla causa interferencia durante el corte por inmersión y puede ocasionar retroceso.

a) Use la hoja de sierra apropiada para la quilla que esté usando. Para que la quilla trabaje, debe ser más gruesa que el cuerpo de la hoja de sierra, pero más fina que el triscado de los dientes de la hoja.

b) Ajuste la quilla como se describe en este manual de instrucciones. Un espaciado, posicionamiento o alineación incorrectos pueden hacer la quilla ineficaz para prevenir el retroceso.

c) Use siempre la quilla excepto cuando corte por inmersión. La quilla debe reponerse después del corte

NOTA Esta advertencia no es aplicable para los tipos de sierras por inmersión equipadas con una quilla accionada por un resorte

d) Para que la quilla trabaje, debe haber penetrado en la pieza de trabajo. La quilla no es efectiva para evitar el retroceso durante cortes cortos.

e) No haga funcionar la sierra si la quilla está torcida. Incluso una ligera interferencia puede frenar la velocidad de cierre de una protección.

Ninguna advertencia de seguridad suplementaria considerada por el fabricante debe insertarse dentro de las instrucciones prescritas, puede colocarla en cualquier otra parte del manual de instrucciones.

DAEWOO
POWER PRODUCTS

TARJETA DE GARANTÍA

Modelo del producto	Fecha de venta
Número de Serie	Empresa
Nombre de usuario	Firma del cliente

El producto está en buenas condiciones y completo. Lea y acepte los términos de la garantía.

GARANTÍA

El período de garantía comienza desde la fecha de venta del producto y cubre 1 año para todos los productos.

Durante el período de garantía se eliminan los fallos causados por el uso de materiales de mala calidad en la producción y mano de obra cuya culpa sea admitida por el fabricante. La garantía entra en vigor desde que se llenó correctamente la tarjeta de garantía y cupones de corte. El producto es aceptado para su reparación en su forma pura y plena integridad.

LA GARANTÍA NO CUBRE

• Daños mecánicos (grietas, astillas, etc.) y daños causados por la exposición a medios agresivos, objetos extraños dentro de la unidad y las rejillas de ventilación, así como de los daños producidos como consecuencia de un almacenamiento inadecuado (corrosión de las partes metálicas);
• Fallos causados por sobrecarga o mal uso del producto, el uso del producto para otros fines, así como la inestabilidad de la electricidad. Una señal segura de que los productos de sobrecarga se están derritiendo o decolorando las piezas debido a la alta temperatura son el fallo simultáneo de dos o más nodos, el sumario sobre la superficie del cilindro y el pistón, y la destrucción de los anillos de pistón. Además, la garantía no cubre fallas de reguladores de energía de tensión automáticos debido a la operación incorrecta;
• Fallos causados por la obstrucción de los sistemas de combustible y refrigeración;
• Para piezas de desgaste (escobillas de carbón, correas, juntas de goma, sellos de aceite, amortiguadores, resortes, embragues, bujías, bufandas, boquillas, poleas, rodillos guía, cables de arranque de retroceso, platos, mandriles, baterías extraíbles, filtros y seguridad elementos, grasa, dispositivos extraíbles, equipos, cuchillos, taladros, etc.);
• Los cables eléctricos con daños mecánicos y térmicos;
• El producto, si fue abierto o reparado fuera del Centro de Servicio Autorizado.
• la prevención, productos de cuidado (limpieza, lavado, lubricación, etc.), la instalación y configuración del producto;
• Los productos de desgaste natural (cuota de producción);
• Fallos causados por el uso del producto para las necesidades relacionadas con las actividades empresariales;
• Si la tarjeta de garantía está vacía o el sello del Vendedor faltante;
• Ausencia de la firma del titular de la tarjeta de garantía.

DAEWOO	DAEWOO	DAEWOO
Producto _____	Producto _____	Producto _____
Modelo _____	Modelo _____	Modelo _____
Empresa _____	Empresa _____	Empresa _____
Fecha de Venta _____	Fecha de Venta _____	Fecha de Venta _____

Chile: www.daewoopowerproducts.cl
México: www.daewoopowerproducts.mx
Uruguay: www.daewoopowerproducts.uy

Fabricado bajo licencia de **Daewoo International Corporation**, Corea